Honeywell | Industrial & Commercial Thermal

krom schröder

Mengeneinstellhähne GEHV, GEH, LEH

Technische Information · D
10 Edition 08.16

NOT UP-TO-DATE
www.docuthek.com

- Präzise Einstellung von Gas- und Luftvolumenströmen
- Unterschiedliche Einstellmöglichkeiten über Handrad oder mit Werkzeug
- GEHV: exakte Justierung durch Untersetzung

EAC CE

Inhaltsverzeichnis

Mengeneinstellhähne GEHV, GEH, LEH 1
Inhaltsverzeichnis 2
1 Anwendung 3
1.1 Anwendungsbeispiele 4
2 Zertifizierung 5
3 Funktion 6
3.1 GEHV, GEH 6
3.2 LEH 6
4 Volumenstrom 7
4.1 GEHV 7
4.2 GEH 8
4.3 LEH 9
5 Auswahl 10
5.1 Auswahltabelle 10
5.2 Typenschlüssel 10
6 Technische Daten 11
6.1 Baumaße GEHV 12
6.2 Baumaße GEH 13
6.3 Baumaße LEH 14
Rückmeldung 15
Kontakt 15

NOT UP-TO-DATE
www.docuthek.com

1 Anwendung

GEHV

Der Mengeneinstellhahn GEHV wird zur Volumenstromeinstellung in Laboratorien und Versuchsanlagen eingesetzt, sowie überall dort, wo häufig Volumenströme neu justiert werden müssen.

GEH 8 bis 25

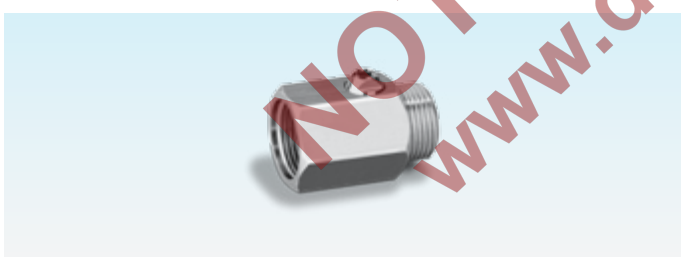

Mit dem Mengeneinstellhahn GEH 8 bis 25 lässt sich der Gasvolumenstrom vor Gasbrennern einstellen. Er kann bis zu einem Eingangsdruck von maximal 1 bar eingesetzt werden.

GEH 32 bis 50

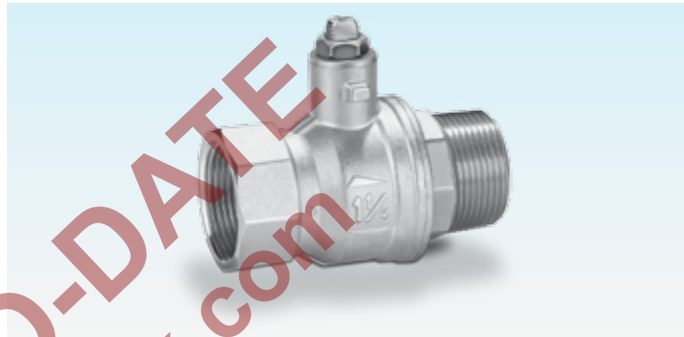

Mit dem Mengeneinstellhahn GEH 32 bis 50 lässt sich der Gasvolumenstrom vor Gasbrennern bis zu einem Eingangsdruck von maximal 5 bar einstellen.

LEH

Mit dem Mengeneinstellhahn LEH lässt sich der Luftvolumenstrom vor Gasbrennern einstellen. Optional kann das Handrad gegen die dargestellte Sicherungskappe ausgetauscht werden, um gegen unbeabsichtiges Verstellen zu sichern.

NOT UP-TO-DATE
www.docuthek.com

1.1 Anwendungsbeispiele

GEHV im Labor

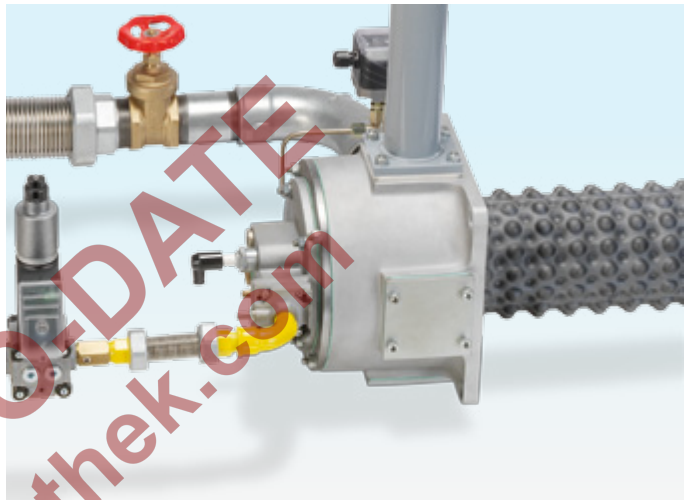

Lufteinstellhahn LEH in einer Brennerstrecke

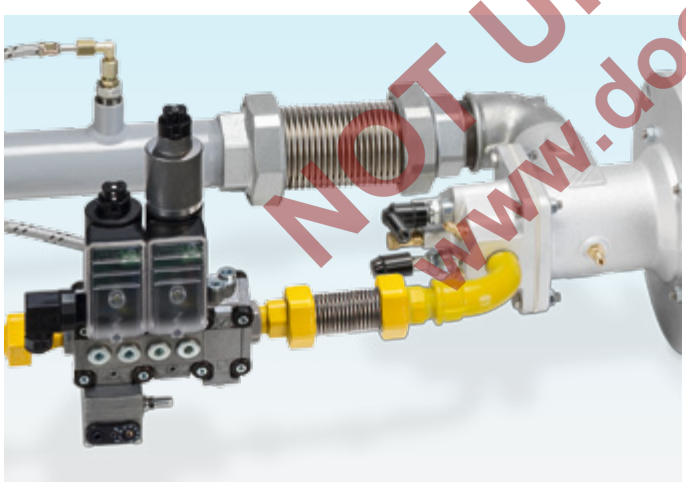

Gaseinstellhahn GEH in einer Brennerstrecke

NOT UP-TO-DATE
www.docuthek.com

2 Zertifizierung

GEHV, GEH: EU-zertifiziert nach

nach

CE

– Druckgeräterichtlinie 97/23/EG
– Konformitätserklärung (D, GB) – siehe www.docuthek.com ➔ Elster Kromschröder ➔ Kromschröder, LBE➔ Produkte ➔ 11 Zubehör ➔ Mengeneinstellhähne GEHV, GEH, LEH ➔ Dokumentenart: Zertifikat ➔ GEH 32...50 R50 und GEHV 40...50 (K OS Konformitätserklärung)

Eurasische Zollunion

EAC

Das Produkt GEHV, GEH, LEH entspricht den technischen Vorgaben der eurasischen Zollunion.

NOT UP-TO-DATE
www.docuthek.com

3 Funktion

3.1 GEHV, GEH

Der Mengeneinstellhahn GEHV dient zur Volumeneinstellung von Gas und Luft.

Als Absperrkörper fungiert eine durchbohrte Kugel, die innerhalb einer 90°-Drehung ein vollständiges Schließen gewährleistet.

GEHV

Über ein Handrad mit einer Einstellskala und einer Stellungsanzeige lässt sich der Volumenstrom einstellen. Die Kugel wird bei einer 360°-Drehung des Handrades um 90° gedreht. Durch diese Untersetzung der Kugel wird eine genaue Justierung des Volumenstroms ermöglicht.

GEH

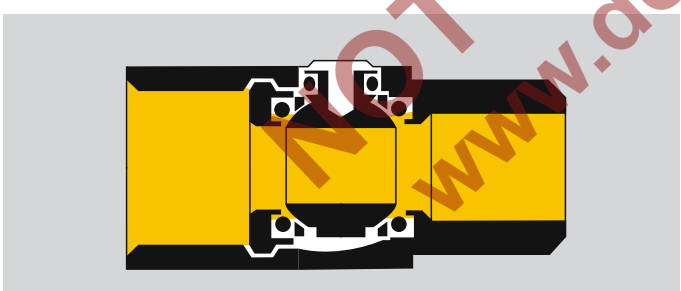

Mittels Sechskantstiftschlüssel, Schraubendreher oder -schlüssel wird die Kugel im GEH um 90° gedreht.

3.2 LEH

Der Mengeneinstellhahn LEH dient zur Volumeneinstellung von Luft. Als Absperrkörper fungiert ein Schieber, der über ein Handrad exakt positioniert wird und somit die gewünschte Durchflussmenge freigibt.

Das Handrad kann gegen die beiliegende Sicherungskappe ausgetauscht werden, um ungewolltes Verdrehen zu verhindern.

NOT UP-TO-DATE
www.docuthek.com

4 Volumenstrom

4.1 GEHV

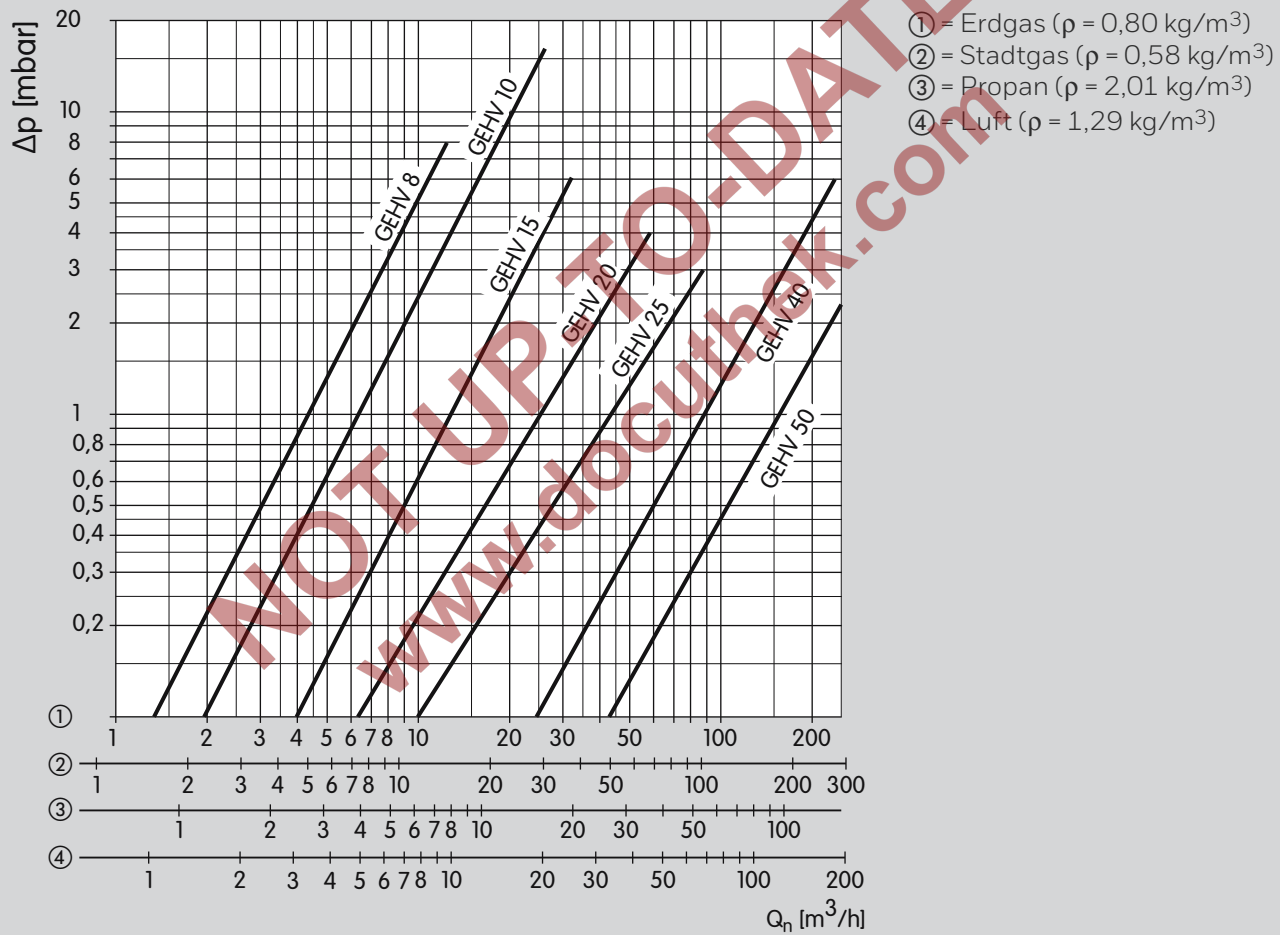

NOT UP TO-DATE
www.docuthek.com

4.2 GEH

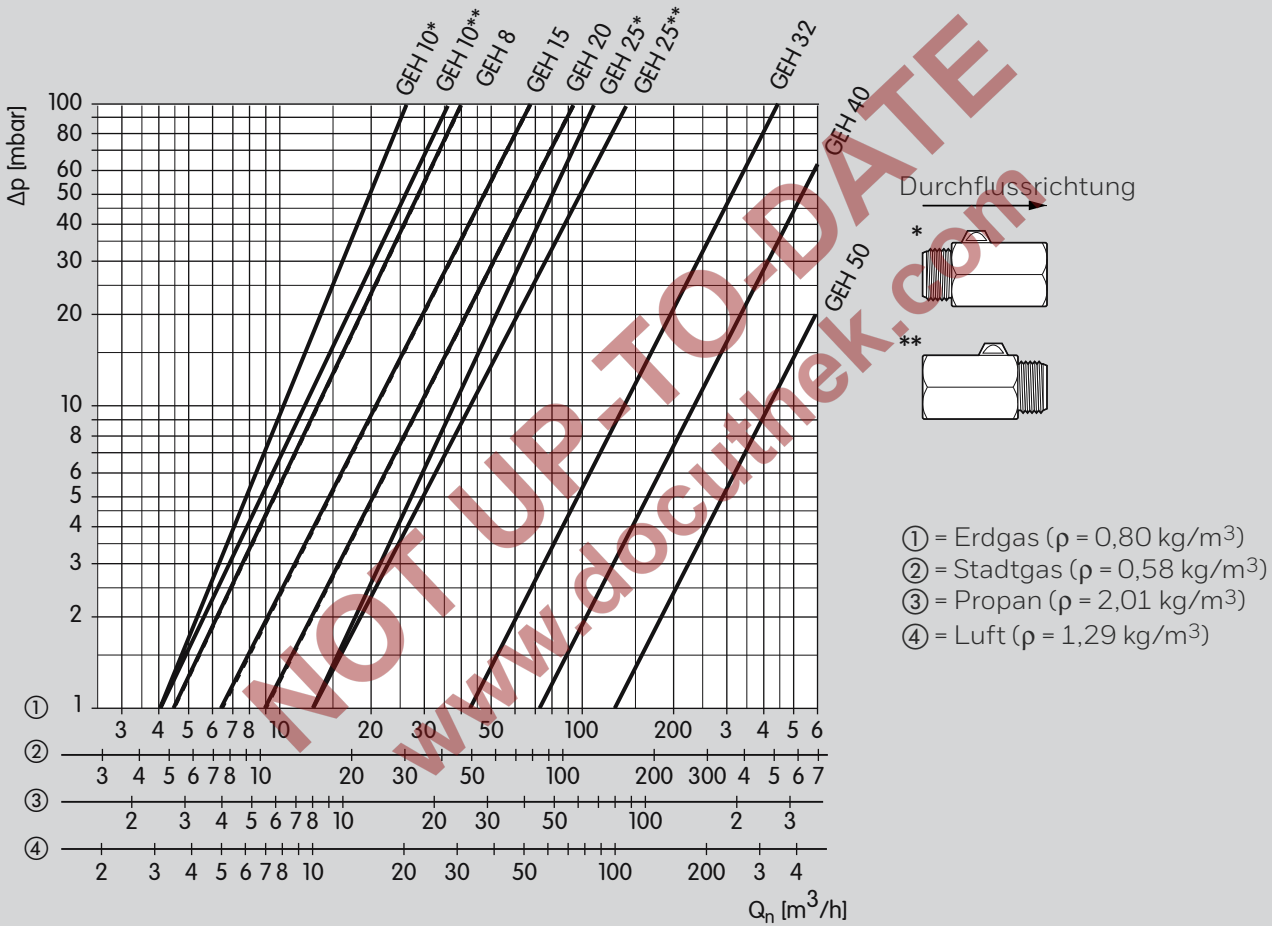

NOT UP-TO-DATE
www.docuthek.com

① = Erdgas (ρ = 0,80 kg/m³)
② = Stadtgas (ρ = 0,58 kg/m³)
③ = Propan (ρ = 2,01 kg/m³)
④ = Luft (ρ = 1,29 kg/m³)

4.3 LEH

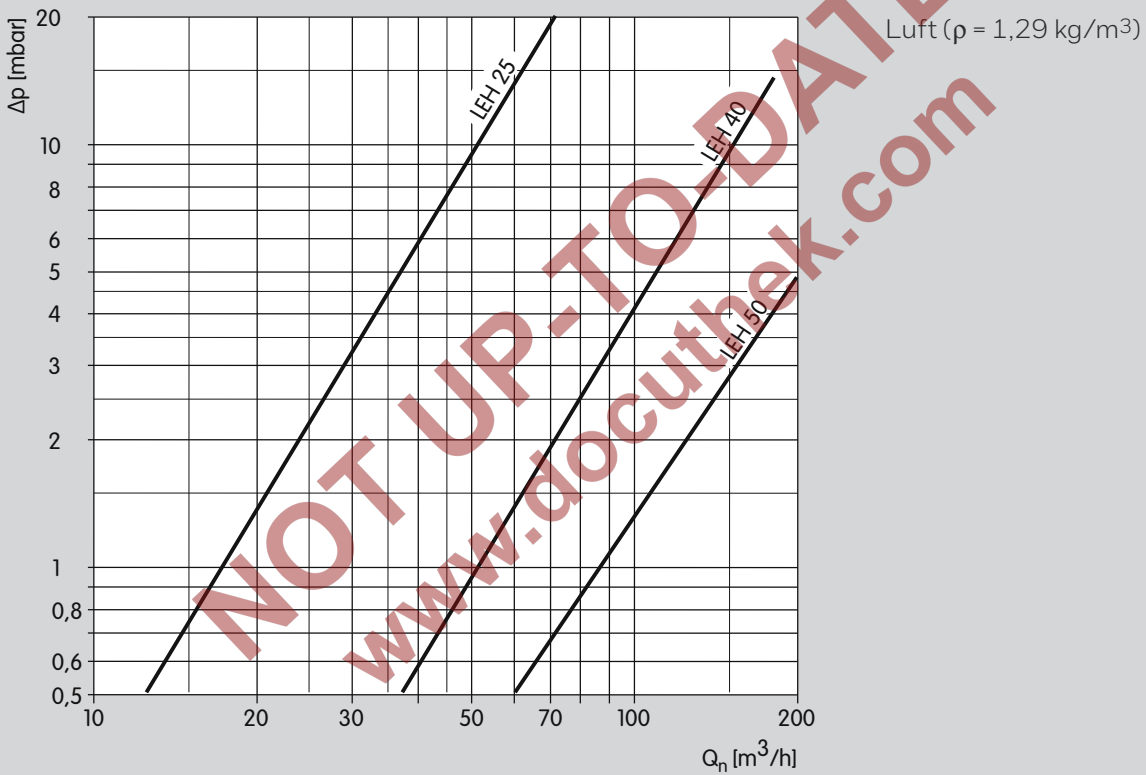

NOT UP-TO-DATE
www.docuthek.com

5 Auswahl

5.1 Auswahltabelle

	8	10	15	20	25	32	40	50	R	10	40	50
GEHV*	●	●	●	●	●		●	●				
GEH	●	●	●	●	●				●	●		
GEH						●	●	●	●			●
LEH					●		●	●	●		●	

** GEHV für Luft max. Eingangsdruck $p_{u\,max.}$ = 25 bar*

● = Standard, ○ = lieferbar

Bestellbeispiel

GEH 15R10

5.2 Typenschlüssel

Code	Beschreibung
GEHV	Mengeneinstellhahn für Gas und Luft
GEH	Mengeneinstellhahn für Gas
LEH	Mengeneinstellhahn für Luft
8-50	Nennweite
R	Rp-Innengewinde
10	$p_{u\,max}$ 1 bar bei Gas
40	$p_{u\,max}$ 4 bar
50	$p_{u\,max}$ 5 bar bei Gas

NOT UP-TO-DATE
www.docuthek.com

6 Technische Daten

GEHV

Gasart: Erdgas, Stadtgas, Flüssiggas (gasförmig) und Luft.

Anschluss: Innengewinde nach DIN 2999.

Eingangsdruck p_u:
bei Gas: max. 5 bar,
bei Luft: max. 25 bar.

Temperaturbereich:
bei Gas: -20 bis +60 °C,
bei Luft: -10 bis +90 °C.

Gehäuse: CW 617 N (2.0402) vernickelt.
Kugel: CW 617 N (2.0402) hartverchromt.
Kugeldichtung: PTFE Teflon.
Spindeldichtung: NBQ.
Handrad: PA 6 Polyamid.

GEH 8 bis 25

Gasart: Erdgas, Stadtgas, Flüssiggas (gasförmig) und Luft.

Anschluss: Innen-/Außengewinde nach DIN 2999.

Eingangsdruck p_u:
bei Gas: max. 1 bar,
bei Luft: max. 4 bar.

Temperaturbereich:
bei Gas: -15 bis +60 °C,
bei Luft: -15 bis +120 °C.

Gehäuse: MS 58.
Kugel: MS 58.
Kugeldichtung: O-Ring, Nitril.
Spindeldichtung: O-Ring, Nitril.

GEH 32 bis 50

Gasart: Erdgas, Stadtgas, Flüssiggas (gasförmig) und Luft.

Anschluss: Innen-/Außengewinde nach DIN 2999.

Eingangsdruck p_u:
bei Gas: max. 5 bar,
bei Luft: max. 16 bar.

Temperaturbereich:
bei Gas: -20 bis +60 °C,
bei Luft: -20 bis +120 °C.

Gehäuse: MS 58 vernickelt.
Kugel: MS 58 verchromt.
Kugeldichtung: PTFE.
Spindeldichtung: O-Ringe, Viton.

LEH

Gasart: Luft.

Anschluss: Innengewinde nach DIN 2999.

Eingangsdruck p_u: max. 4 bar.

Temperaturbereich: 0 bis 120 °C.

Gehäuse: Pressmessing.
Dichtung: Stopfbuchse.

NOT UP-TO-DATE
www.docuthek.com

6.1 Baumaße GEHV

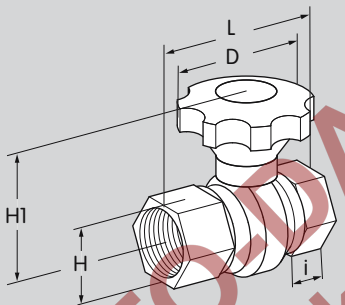

Typ	DN	Anschluss	Baumaße [mm]					Gewicht [kg]
			L	H1	ø H	ø D	i	
GEHV 8	8	Rp $^1/_4$	45	60	23	70	10	0,172
GEHV 10	10	Rp $^3/_8$	45	60	23	70	10	0,162
GEHV 15	15	Rp $^1/_2$	63	66	31	70	15	0,28
GEHV 20	20	Rp 3/4	71	68	39	70	16	0,37
GEHV 25	25	Rp 1	83	75	47	70	19	0,56
GEHV 40	40	Rp 1 $^1/_2$	104	109	69	112	21	1,45
GEHV 50	50	Rp 2	124	115	85	112	26	2,10

NOT UP-TO-DATE
www.docuthek.com

6.2 Baumaße GEH

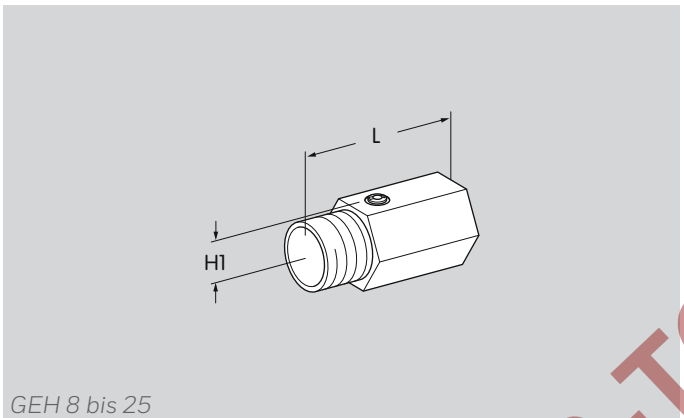

GEH 8 bis 25

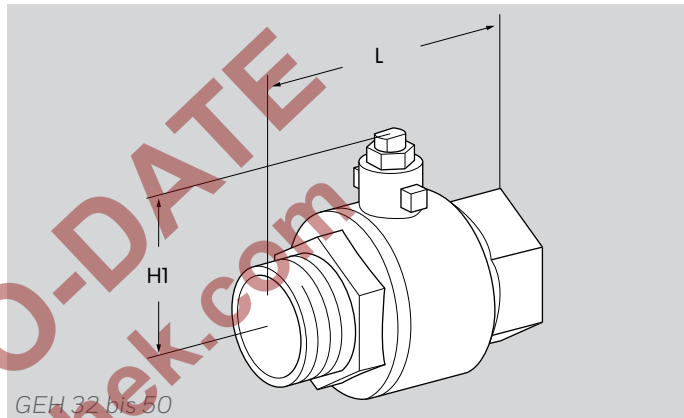

GEH 32 bis 50

Typ	DN	Anschluss	Baumaße [mm]		Gewicht [kg]
			L	H1	
GEH 8R10	8	Rp/R $^{1}/_{4}$	48	22	0,07
GEH 10R10	10	Rp/R $^{3}/_{8}$	45	22	0,07
GEH 15R10	15	Rp/R $^{1}/_{2}$	55	26	0,10
GEH 20R10	20	Rp/R $^{3}/_{4}$	63	37	0,20
GEH 25R10	25	Rp/R 1	72	44	0,36
GEH 32R50	32	Rp/R 1 $^{1}/4$	106	61	0,90
GEH 40R50	40	Rp/R 1 $^{1}/_{2}$	113	67	1,10
GEH 50R50	50	Rp/R 2	133	75	1,80

NOT UP-TO-DATE
www.docuthek.com

6.3 Baumaße LEH

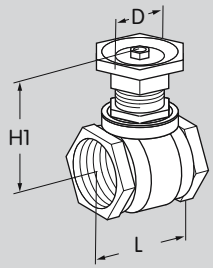

LEH mit Handrad

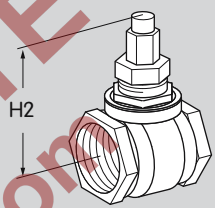

LEH mit Sicherungskappe

Typ	DN	Anschluss	Baumaße [mm]				Gewicht
			L	H1	H2	ø D	[kg]
LEH 25R40	25	Rp 1	43	80	90	50	0,30
LEH 40R40	40	Rp 1 $^{1}/_{2}$	54	107	117	60	0,60
LEH 50R40	50	Rp 2	58	134	144	70	1,00

NOT UP-TO-DATE
www.docuthek.com

Rückmeldung

Zum Schluss bieten wir Ihnen die Möglichkeit, diese „Technische Information (TI)“ zu beurteilen und uns Ihre Meinung mitzuteilen, damit wir unsere Dokumente weiter verbessern und an Ihre Bedürfnisse anpassen.

Übersichtlichkeit

- ○ Information schnell gefunden
- ○ Lange gesucht
- ○ Information nicht gefunden

  Was fehlt?
- ○ Keine Aussage

Verständlichkeit

- ○ Verständlich
- ○ Zu kompliziert
- ○ Keine Aussage

Umfang

- ○ Zu wenig
- ○ Ausreichend
- ○ Zu umfangreich
- ○ Keine Aussage

Verwendung

- ☐ Produkt kennenlernen
- ☐ Produktauswahl
- ☐ Projektierung
- ☐ Informationen nachschlagen

Navigation

- ○ Ich finde mich zurecht.
- ○ Ich habe mich „verlaufen“.
- ○ Keine Aussage

Mein Tätigkeitsbereich

- ○ Technischer Bereich
- ○ Kaufmännischer Bereich
- ○ Keine Aussage

Bemerkung

NOT UP-TO-DATE
www.[illegible]thek.com

Kontakt

Elster GmbH
Postfach 2809 · 49018 Osnabrück
Strotheweg 1 · 49504 Lotte (Büren)
Deutschland
Tel. +49 541 1214-0
Fax +49 541 1214-370
info@kromschroeder.com
www.kromschroeder.de

Die aktuellen Adressen unserer internationalen Vertretungen finden Sie im Internet:
www.kromschroeder.de/Weltweit.20.0.html

Technische Änderungen, die dem Fortschritt dienen, vorbehalten.

Copyright © 2016 Elster GmbH
Alle Rechte vorbehalten.

03251327